INDICE

Accessori per LED

HC100 RGB	Pag. 2	sc.
HC100 D	Pag. 3	sc.
DIMMER LED WIRELESS	Pag. 4	sc.
CONNETTORI PER LED	Pag. 5/6	sc.
CAVETTO CABLAGGIO LED	Pag. 7	sc.

hitechled

Centralina per RGB

RGB Controller

HC100 RGB

Model	Descrizione	€/Cad
HC 100 RGB	Centralina	69,84
HC 100 LAN	Cavo LAN L=30 Cm.	5,04

Dati Tecnici

Tensione di alimentazione Operating Voltage	DC 12 ~24 VDC
Corrente massima per ogni canale Max Current/Ch.	8 A
No. Centraline sincronizzate Max Synchronized units	50
Temperature esercizio Operating Temp. Range	-20 C° ~+60 C°
Temperatura stoccaggio Storage Temp.Range	-30 C° ~+60 C°





Tasti - Name of Keys	istruzioni telecomando -	No.	Sequene animate - Color light
ON/OFF Pause Mode	Acceso Spento Pausa o continua - Pause or Continue Cambia Sequenza ad ogni tocco 10 passi max Touch to change sequence, max 10 steps	2 3 4 5 6 7 8 9 10	Bianco statico - Static White Bianco lampeggio - White Flashing Bianco evanescenza - White fade Alternanza 3 colori - 3 Colors jump changing Alternanza 7 colori - 7 Colors jump changing Evanescenza incrociata RGB - RGB cross fade Evanescenza 7 colori - 7 Fade colors
Speed / Brightness + Speed / Brightness -	Ad ogni tocco aumenta Velocità per modo dinamico e Luminosità per modo statico. Touch key to increase speed for dynamic mode and brightness for Ad ogni tocco diminuisce la velocità per modo dinamico e Luminosità per modo statico. - Touch key to decrease speed for dynamic mode and brightness for static mode. Imposta colore desiderato - Select		

Funzionamento singolo - *Stand-alone work*

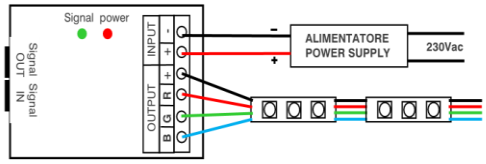

Funzionamento sincronizzato - *Application Synchronization*

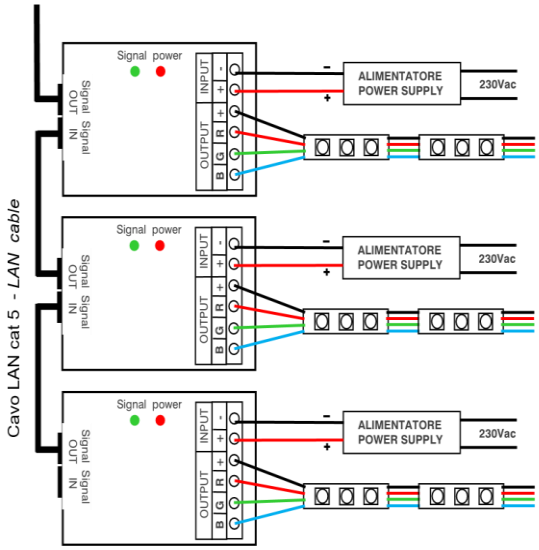

CAVO LAN L=30cm



Note:
Per la sincronizzazione delle centraline utilizzare cavo LAN cat.5.
La centralina senza "Signal IN" collegato verrà riconosciuta e settata automaticamente come centralina master e solo il telecomando da questa sarà operativo .
Senza alcuna operazione più di 20 secondi,il Telecomando entrerà in standby, si prega di scuotere il telecomando per attivarlo prima

IP20 CE Garanzia - Warranty 2 Anni - Year

hitechled

Dimmer sinc per LED

LED sinc Dimmer

HC100 D

Model	Descrizione	€/Cad
HC 100 D	Dimmer	65,52
HC 100 LAN	Cavo LAN L=30 Cm.	5,04

Dati Tecnici

Tensione di alimentazione Operating Voltage	DC 12 ~24 VDC
Corrente massima per ogni canale Max Current/Ch.	20 A
No. Centraline sincronizzate Max Synchronized units	50
Temperature esercizio Operating Temp. Range	-20 C° ~+60 C°
Temperatura stoccaggio Storage Temp.Range	-30 C° ~+60 C°



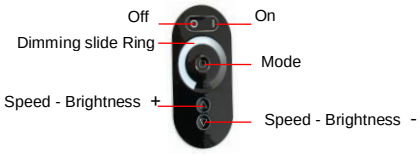

Tasti - Name of Keys	istruzioni telecomando -
ON/OFF	Acceso Spento
Mode	Cambia Sequenza ad ogni tocco 3 passi max Touch to change sequence, max 3 steps
Speed / Brightness +	Ad ogni tocco aumenta Velocità per modo dinamico e Luminosità per modo statico. Touch key to increase speed for dynamic mode and brightness for static mode.
Speed / Brightness -	Ad ogni tocco diminuisce la velocità per modo dinamico e Luminosità per modo statico. - Touch key to decrease speed for dynamic mode and brightness for static mode. Imposta colore desiderato - Select color
Dimming slide Ring	Imposta luminosità sfiorando l'anello con il dito. Select Brightness touching the ring with finger.
1	luce static, lum. variabile - Static light, brightness is adjustable
2	Lampeggio, veloce variabile - Flashing, speed is adjustable
3	Evanescenza, velocità variabile – Fade, speed is adjustable

Funzionamento singolo – Stand-alone work

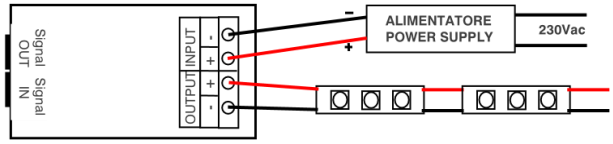

Funzionamento sincronizzato - *Application Synchronization*

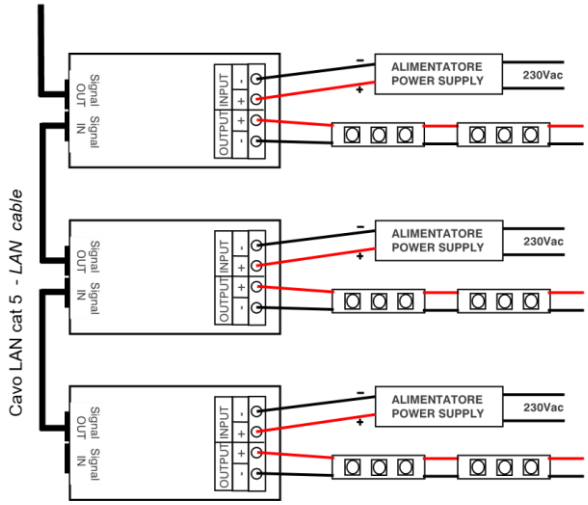

CAVO LAN L=30cm



Note:
telecomando da questa sarà operativo .
Senza alcuna operazione più di 20 secondi,il Telecomando entrerà in standby, si prega di scuotere il telecomando per attivarlo prima del prossimo utilizzo.
I cavi LAN per la sincronizzazione non son inclusi.
I cavi LAN per la sincronizzazione non son inclusi.

IP20 CE Garanzia - Warranty 2 Anni - Year

Filiale di Milano
Via Achille Grandi, 16 - 20017 Mazzo di Rho - MI
Tel. +39 02 50043678 - email: milano@geplast.it

Filiale di Treviso
Via dell'Artigianato, 24 - 31030 Dosson di Casier – TV
Tel. +39 0422 938455 - email: treviso@geplast.it

Filiale di Verona
Via A. Volta, 1 - 37062 Dossobuono di Villafranca -VR
Tel. +39 045 11176831 - email: verona@geplast.it

GEPLAST PANELS S.R.L.
Sede: Via F.lli Lumière, 2/B - 47122 Forlì - FC Tel. +39 0543 473050 email: info@geplast.it Tel. +39 0543 782805 email: info@romagnapannelli.com www.geplastpanels.it

Universal LED Wireless Dimmer

12V-24V DC

Model	Descrizione	€/Cad
601115	DIMMER Bluetooth	287,50



Dimmer PWM wireless a 4 canali

• Compatibile con alimentatori SloanLED a 12 VDC e 24 VDC
• Protezione da sovratensione, sovracorrente e cortocircuito
• Configurabile e controllabile tramite app Casambi, disponibile sia per dispositivi iOS che Android

Specifications

Part number 601115
Dimensions L × W × H ..... (72.6 mm × 30.0 mm × 18.0
Input ..... 12-24 VDC, Class 2
Max. input current ..... 4.0 A
No-load standby power ..... < 0.3 W
Max. output power ..... 96 W @ 24 VDC
48 W @ 12 VDC
Max. output current ..... 4.0 A (may be freely divided between channels)
Minimum load requirement ..... 0 W
Dimming method ..... Pulse width modulation (PWM)
Operating frequencies ..... 2.4 - 2.483 Ghz
Max. output power ..... +4 dBm
Operating temperature ..... -25° C to +45° C
Connectors ..... 14 - 22 AWG
Protection class P20

Compatible devices:
Android 4.4 or later devices producedafter 2013
with full BT 4.0 support iPhone 4S or later
iPad 3 or later
iPod Touch 5th gen or later

Connettori per LED

Connettori Scotchlok™ a perforazione di isolante

Codice	Model	Descrizione	Confezione	€/Cad
MELEPFRUR314	3M-314	Connettore rapido Scotchlok 314	50 pz.	€ 64,50



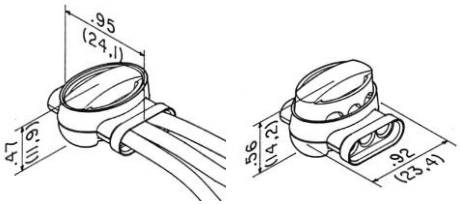

is a trademark of Underwriters Laboratories.

is a trademark of Canadian Standards Association.

Specifiche Tecniche
Connettore elettrico auto-strippante in grado di collegare 2 o 3 fili compresi tra 22 e 14 AWG
Diametro del conduttore max: 3,8mm
Sezione del conduttore 0,5…1,5mm²
Tensione di lavoro max 600 volt.
Temperatura operativa di 105˚C massimo.

Connettore rapido Scotchlok 314 Resistente all'umidità

Applicazione
Per il collegamento elettrico di due o tre cavi.
Per isolare la connessione e fornire una protezione resistente all'umidità.

Gamma di fili
22-14 AWG Solido o incagliato, stagnato o non stagnato (0,5-1,5 mm2) conduttori di rame.
Per l'uso con fili isolati termoplastici comuni: T, TF, TFF,TFN, TFFN, AWM, TEW, SAE-GPT con un massimo diametro dell'isolamento di 3,8 mm.

Costruzione
Contatto a U - Ottone stagnato, 0,5 mm di spessore
Isolante - Nylon ignifugo,Colore - cappuccio / dk. blu, corpo / bianco
Sigillante - Grasso a base di olio minerale EG-3

Peso
3,49 gm .0077 lb.

Strumenti di installazione consigliati
Strumento di crimpatura 3M ™ n. E-9BM
Meccanica (giunto scorrevole) Pinze

Istruzioni per l'installazione
1. Inserire completamente 2 o 3 fili non spelati nel connettore e controllare la loro posizione guardando attraverso il corpo del connettore traslucido.
2. Tenere lo strumento perpendicolare ai fili e realizzare il collegamento spingendo il cappuccio verso il basso con il bordo superiore del corpo del connettore

Agenzie di regolamentazione
Certificato UL - Testato secondo lo standard UL 486C File UL n. E23438
Certificato CSA - CSA Std. C22.2 n. 0. 188-MI983 N. file CSA LR15503
(Tensione nominale a 600 volt massimo, filo da costruzione:
1000 volt massimo, segnali, apparecchi e apparecchi di illuminazione.
Temperatura operativa: 105˚C.)

Nota: UL Listed e CSA Certified solo per AWG.
Il connettore non è raccomandato per la metropolitana diretta sepoltura o altre applicazioni sommerse.

Connettori per LED

Connettori Scotchlok™ a perforazione di isolante

Codice	Model	Descrizione	Confezione	€/Cad
	3M-UY2	Connettore rapido Scotchlok UY2	100 PZ.	€ 18,00



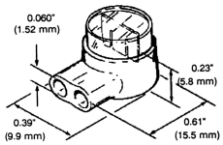

Connettore UY2 con gel di tenuta per fasci di giunzione più piccoli

I connettori Scotchlok® a filo singolo vengono utilizzati per il collegamento di cavi dimensione : 26-19 AWG (0,4-0,9 Diametro), 3 M butt butt connettori ScotchLok, 26 → 19 AWG, giallo, Ø = 2. 08mm.
Con una leggera pressione con le pinze Scotchlok® E-9BM o E-9YD collega i due fili in un ambiente sigillato con il gel.
Il sigillante isola le connessioni, protegge dalla corrosione e dall'umidità.
I connettori Scotchlok® a filo singolo funzionano secondo il comprovato principio del contatto a U. a prova di vibrazioni, connessione elettrica perfetta e permanente.

Codice	Model	Descrizione	Confezione	€/Cad
	3M-UR2	Connettore rapido Scotchlok UR2	100 PZ.	€ 39,00



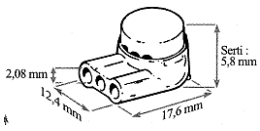

Connettore UR2 con gel di tenuta per fasci di giunzione più piccoli

I connettori Scotchlok® a filo singolo vengono utilizzati per il collegamento di 2 o 3 cavi dimensione : 26-19 AWG (0,4-0,9 Diametro), 3 M butt butt connettori ScotchLok, 26 → 19 AWG, giallo, Ø = 2. 08mm.
Con una leggera pressione con le pinze Scotchlok® E-9BM o E-9YD collega i fili in un ambiente sigillato con il gel.
Il sigillante isola le connessioni, protegge dalla corrosione e dall'umidità.

Codice	Model	Descrizione	Confezione	€/Cad
		Connettore a vite	200 PZ.	€ 34,00



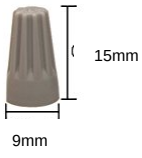

Connettore a Vite con Connessione automatica La molla a forma di cono tira i fili nel connettore e si avvita, l'inserto a molla garantisce una connessione stabile quando si lavora su progetti di cablaggio.

Cavetto cablaggio LED

Codice	Model	Descrizione	Confezione	€/Cad
4000299-1200	CAVO	CAVO RIVESTITO 18AWG (1mm^2)	30mt.	€ 110,10



Cavo PLTC con rivestimento Belden 18AWG (1 mm²) (utilizzato per collegamenti da lettera a lettera, ecc.)

Cavo con rivestimento termoplastico (PVC).
PLTC 105 ℃ 300 V 18 AWG × 2 C -LF -
Tasso di temperatura: 105 ℃
Norma di riferimento: UL CSA –F
Materiale: rame incagliato ricotto stagnato
Materiale: PVC
Colore del nucleo: NERO, ROSSO
Materiale del rivestimento: PVC (resistenza alla luce solare)

Codice	Model	Descrizione	Confezione	€/Cad
400501-1200	CAVO	CAVO RIVESTITO 20AWG (0,75MM^2)	30mt.	€ 40,79



Cavo PLTC rivestito 20AWG (0,75 mm²) (utilizzato per i collegamenti all'interno delle lettere).
Conforme a RoHS. Cd<5ppm,Pb<100ppm.